尺寸图

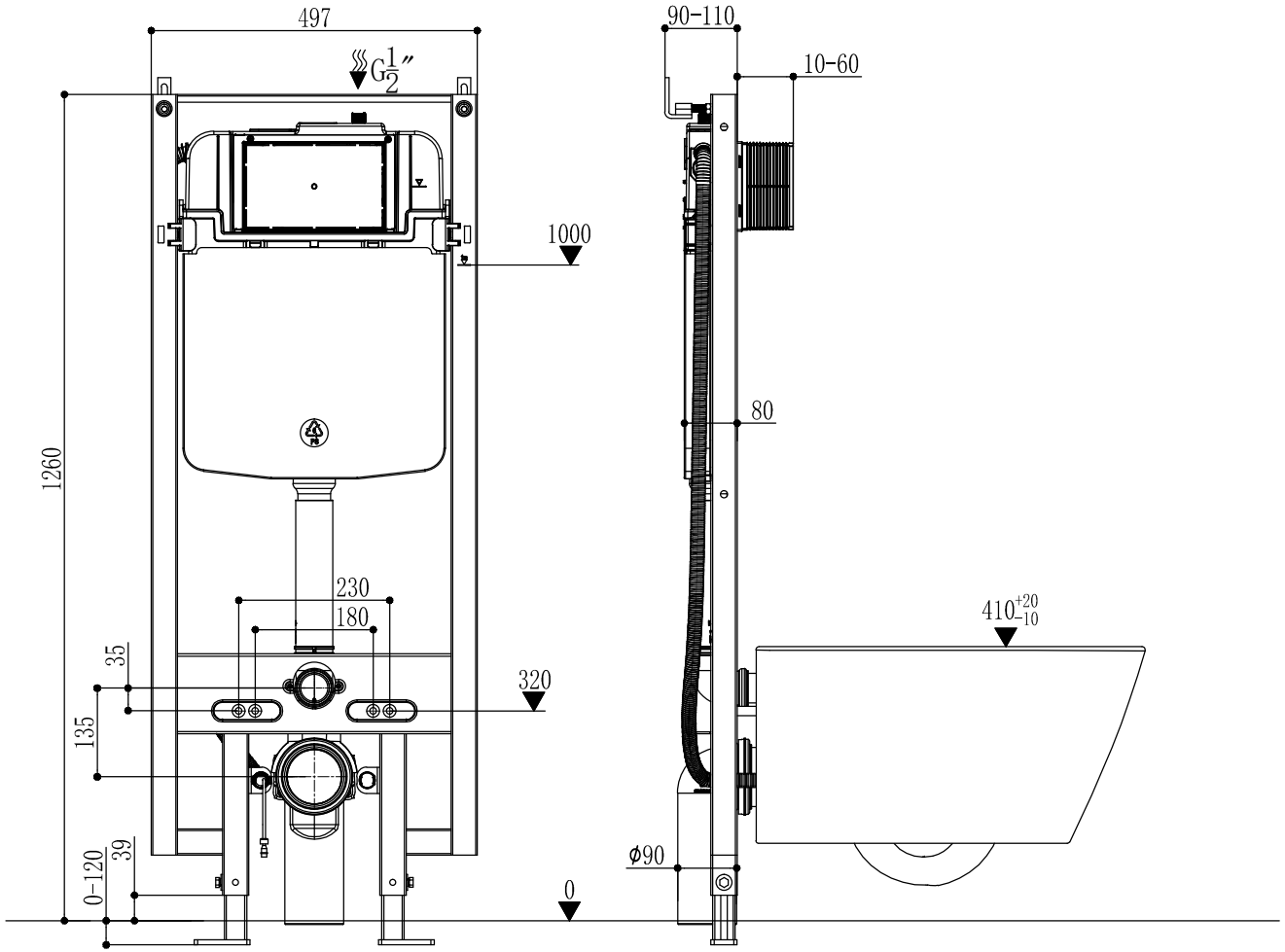

0 装修完成后的地板水平面

DRAWN		ASSEMBLAGE NAME	轻智能型隐藏式水箱(注塑型，带铁架，预留电路，配离座自动冲刷，配双按机械面板，配V7232/V7216/V7201)
CHECKED		ASSEMBLAGE NO.	G3008PH
APPROVAL			
TOTAL: 1	Xiamen R&T Plumbing Technology Co.,Ltd.		
P.NO: 1			